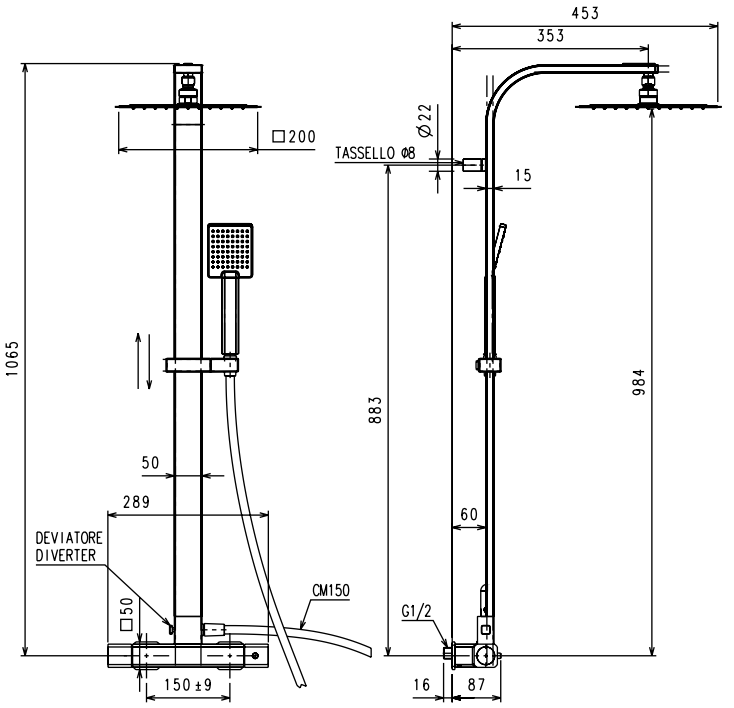

scheda tecnica technical data

45936COL

Termostatico esterno doccia con colonna
Thermostatic shower mixer complete with column

Cromo, Bianco, Nero
Chrome, White, Black

- Termostatico con comando a leva
- Cartuccia termostatica certificata - Vernet
- Cartuccia con funzione anti scottatura e anti calcare
- Vitone con dischi ceramici G1/2 90° - certificato
- Attacchi all'impianto idrico G1/2
- Attacco uscita doccetta G1/2
- Attacco uscita soffione G1/2
- Temperatura acqua impostata a 38°
- Regolazione portata
- Deviatore soffione/doccia con blocco manuale
- Flessibile PVC con gomma atossica
- Doccetta ABS con gomma anticalcare - monogetto
- Supporto doccia scorrevole e regolabile
- Soffione con gomma anticalcare
- Fissaggio colonna al muro con tassello Ø8
- Garanzia 5 anni

- Thermostatic with lever
- Thermostatic certificate cartridge - Vernet
- Cartridge with anti-scald and antilimescale function
- G1/2 90° screw with ceramic discs - certificate
- Water supply connection G1/2
- Water handshower connection G1/2
- Water headshower connection G1/2
- Water temperature set to 38°
- FLow rate regulation
- Headshower/handshower diverter with stop
- PVC flex hose with atossic rubber
- ABS headshower with antilime rubber - single spray
- Adjustable handshower bracket
- Shower head with antilime rubber
- Fastening column to the wall with gusset Ø8
- 5 years guarantee

- Portata 12 litri/min (3 bar) uscita soffione
- Portata 12 litri/min (3 bar) uscita doccetta

- Flow rate 12 liters/min (3bar) showerhead outlet
- Flow rate 12 liters/min (3bar) hand shower outlet

- Riferimenti normative:
- EN 817
- Rivestimento superficiale Ni-Cr a norma EN 248

- Reference standards:
- EN 817
- Resistance surface coating Ni-Cr in according EN 248

- Foratura piano (mm): max35

- Drilling plan (mm): max35

LA TORRE srl
28045 Invorio - (NO)
Via Altovergante, 33
ITALY

Tel. +39 0322 255391 r.a.
Fax +39 0322 255442
www.rubinetteria-latorre.it
info@rubinetteria-latorre.it

Management System ISO 9001 ISO 14001
TÜVRheinland CERTIFIED
www.tuv.com ID 9105011361

MADE IN ITALY

eco FREE